大型机械设备摩擦轮-聚氨酯流水线输送轮-昆山聚氨酯包胶厂家

产品标题	大型机械聚氨酯摩擦轮
产品图片	
公司名称	麦轮聚氨酯制品(昆山)有限公司
公司地址	江苏省苏州市昆山市横长泾路555号蒲公英科创产业园C栋
官方网站	https://www.agv-mecanum.com/
联系电话	199 4157 4218（微信同号）

产品详情

大型机械设备聚氨酯摩擦输送轮是以聚氨酯为核心材料，通过摩擦驱动实现物料输送的关键部件，具备高承载、耐磨、耐油污、低噪音等特性，在汽车制造、物流仓储、隧道掘进等领域广泛应用，显著提升设备运行效率与稳定性。以下从性能优势、应用场景、技术原理与选型要点四个维度展开分析：

一、核心性能优势

1、高承载与抗冲击性

聚氨酯材料硬度范围广(邵氏A10-D80)，静态承载能力达3-5吨，动态承载满足叉车、堆垛机等重型设备需求。例如，隧道掘进机聚氨酯包胶轮可承受盾构机斜对轮的复杂地质冲击，耐磨防滑

性能优异;不锈钢重型聚氨酯承载轮则用于大载重设备，承重铁芯轮设计进一步提升稳定性。

2、耐磨与长寿命

聚氨酯耐磨性是普通橡胶的3-5倍，极端条件下可达丁腈橡胶的5-8倍，磨损率仅0.01-0.10 cm^3/1.61km。实际应用中，某快递分拣中心采用聚氨酯轮后，设备故障率降低40%，维护成本减少30%;汽车制造厂输送带寿命延长1.5倍，停机时间减少20%。

3、耐油污与耐腐蚀

对油脂、化学品耐受性强，适用于油污车间、食品加工等环境。例如，液晶车间聚氨酯驱动轮抗静电(10^8 Ω)且抗撕裂强度大;半导体生产线晶圆搬运NDI导向轮则通过抗静电设计防止粉尘爆炸风险。

4、低噪音与减震性

弹性模量适中，吸收振动和冲击能量，滚动噪音较橡胶轮降低20%-30%。在AGV(自动导引车)冷链仓储中，聚氨酯轮的低噪音特性使噪音投诉减少50%，同时耐低温性能满足-25°C环境需求。

大型机械聚氨酯摩擦轮

二、典型应用场景

1、汽车制造生产线

摩擦式传动输送线通过驱动轮旋转产生摩擦力，带动输送小车实现车身部件跨车间输送。聚氨酯摩擦轮因摩擦系数大、耐磨性强，成为核心动力部件。例如，某汽车厂采用聚氨酯轮后，内饰装配线、底盘装配线等地面/空中悬挂摩擦线运行效率提升25%。

2、物流仓储与分拣系统

交叉带分拣机、滑块分拣机等设备中，聚氨酯轮承受每日数万件货物冲击，确保分拣准确率。某自动化仓库应用后，AGV运行效率提升25%，且通过集成传感器技术实现轮体温度、压力实时监测，优化维护周期。

3、重型工程与特种设备

隧道掘进机、盾构机等场景中，聚氨酯包胶轮耐磨防滑，适应复杂地质;立柱式铝合金悬臂吊、轻小型悬臂起重机则通过聚氨酯轮实现轻量化与高机动性平衡。

三、技术原理与结构创新

1、摩擦驱动机制

驱动轮旋转时，聚氨酯包胶层与输送部件(如皮带、小车横梁)接触产生摩擦力，实现动力传输。例如，摩擦式传动输送线中，驱动电机带动摩擦轮旋转，通过弹簧将输送小车横梁夹紧，摩擦力驱动小车移动。

2、复合结构优化

采用“金属轮芯+聚氨酯包胶”设计，兼顾强度与弹性。例如，PUZG-160-40-58-K20型号轮采用铸铁轮辋+聚氨酯胎面，橙色胎面耐磨寿命提升2-3倍;EGA系列重型脚轮则通过钢板外壳+密封轴承，实现1,250kg负载能力。

3、智能化集成

部分型号集成传感器技术，实时监测轮体状态。例如，通过物联网上传温度、压力数据至云端，实现预测性维护，减少突发故障风险。

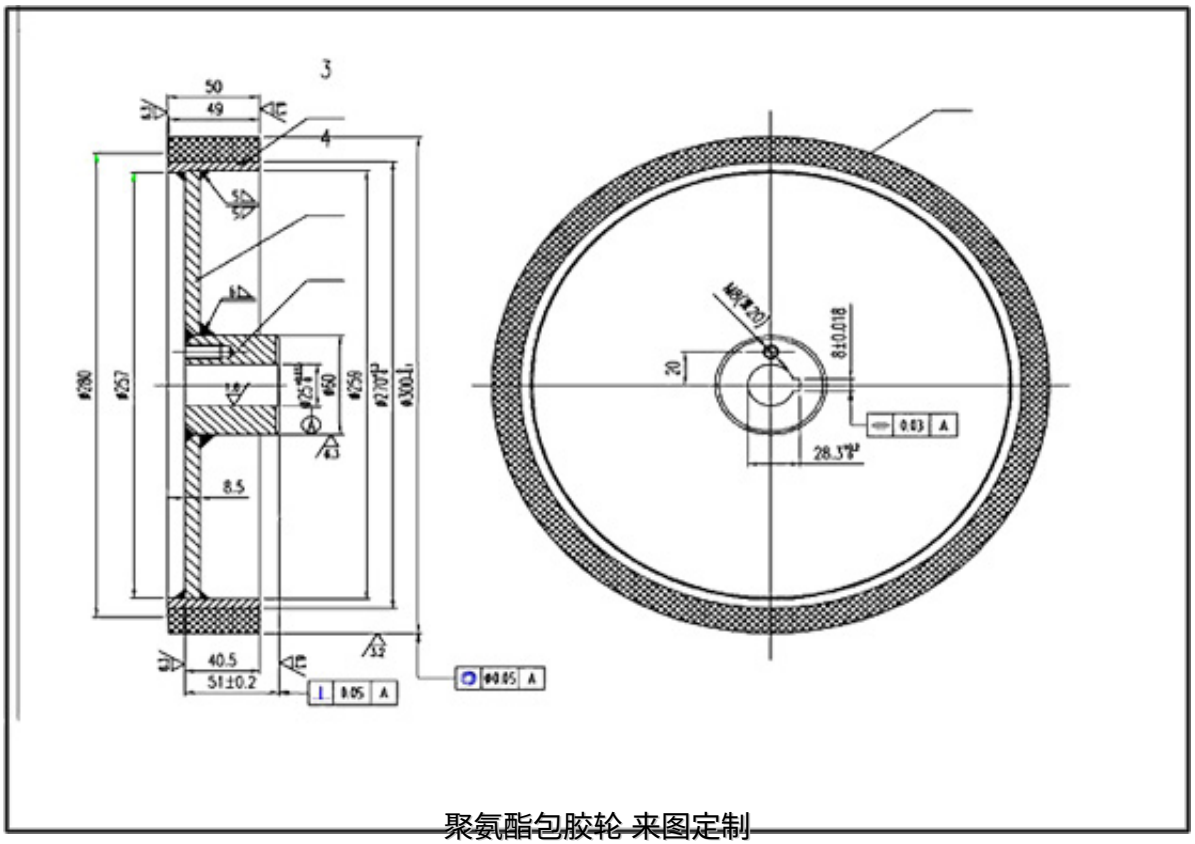

聚氨酯包胶轮 来图定制

四、选型与定制化要点

1、参数匹配

根据负载、速度、环境选择硬度(邵氏A60-98)、直径(30-1000mm)、厚度(50mm)等参数。例如，冷链仓储需选耐低温聚氨酯轮，而食品加工线需抗静电(10^8 Ω)设计。

2、定制化服务

供应商提供尺寸、材料、负载能力定制服务。例如，TORWEGGE产品支持调整轮辋材质(铸铁、镀锌钢)、轴承类型(滚珠/滚柱)，满足个性化需求。

3、环保与成本平衡

开发可回收、低VOC(挥发性有机化合物)材料，减少环境影响。例如，某型号聚氨酯轮通过纳米技术提升耐磨性，延长使用寿命，降低全生命周期成本。

大型机械聚氨酯输送轮以高承载、耐磨、耐油污等特性为核心，通过摩擦驱动实现高效物料输送，广泛应用于汽车制造、物流仓储、隧道掘进等领域。其“金属轮芯+聚氨酯包胶”的复合结构与智能化监测技术，兼顾强度与弹性，显著提升设备稳定性与运维效率，是工业自动化升级的关键部件。